Poulies à gorge trapézoïdale pour douilles de serrage Taper, 1 gorge

Matériau : fonte grise EN-GJL200.

Poulies à gorge trapézoïdale Taper à l'exemple des normes DIN 2211 et DIN 2217 pour utilisation avec des courroies trapézoïdales de section étroite DIN 2215 et DIN 7753.

Modèles:
B = poulie à voile
V = poulie pleine

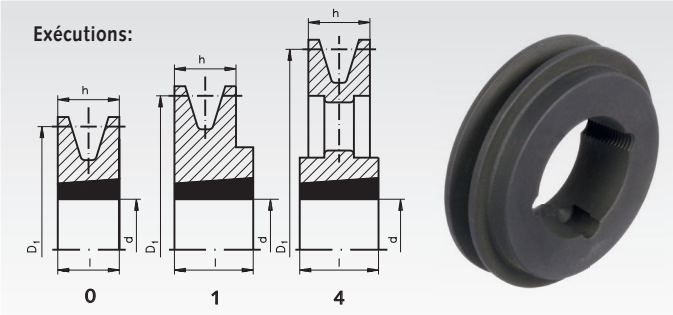

Exemple de commande : n° art. 151 106 00, poulie à gorge trapézoïdale pour douille de serrage Taper, 1 gorge, profile 10, Ø63 mm

Profil 10 et SPZ

N° art.	Ø nominal D_1 mm	Modèle	Exécution	h mm	l mm	Position moyeu p.rap. couronne	Alésage d max. mm	Douille* n°	Poids env. kg
151 106 00	63	V	1	16	22	en saillie sur une côté 6	28	1108	0,30
151 107 00	71	V	1	16	22	en saillie sur une côté 6	28	1108	0,40
151 108 00	80	V	1	16	25	en saillie sur une côté 9	32	1210	0,50
151 109 00	90	V	1	16	25	en saillie sur une côté 9	32	1210	0,70
151 110 00	100	V	1	16	25	en saillie sur une côté 9	32	1210	0,80
151 111 00	112	V	1	16	25	en saillie sur une côté 9	42	1610	1,00
151 112 00	125	V	1	16	25	en saillie sur une côté 9	42	1610	1,20
151 114 00	140	V	1	16	25	en saillie sur une côté 9	42	1610	1,60
151 116 00	160	V	1	16	25	en saillie sur une côté 9	42	1610	2,10
151 118 00	180	B	4	16	25	en saillie sur une côté 9	42	1610	1,80
151 120 00	200	B	4	16	32	en saillie sur une côté 16	50	2012	2,50
151 122 00	224	B	4	16	32	en saillie sur une côté 16	50	2012	2,80
151 125 00	250	B	4	16	32	en saillie sur les deux côtés 8	50	2012	3,30
151 128 00	280	B	4	16	32	en saillie sur les deux côtés 8	50	2012	3,80
151 131 00	315	B	4	16	32	en saillie sur les deux côtés 8	50	2012	4,80

Profil 13 et SPA

N° art.	Ø nominal D_1 mm	Modèle	Exécution	h mm	l mm	Position moyeu p.rap. couronne	Alésage d max. mm	Douille* n°	Poids env. kg
153 107 00	71	V	1	20	22	en saillie sur une côté 2	28	1108	0,40
153 108 00	80	V	1	20	25	en saillie sur une côté 5	32	1210	0,53
153 109 00	90	V	1	20	25	en saillie sur une côté 5	32	1210	0,80
153 110 00	100	V	1	20	25	en saillie sur une côté 5	42	1610	0,90
153 111 00	112	V	1	20	25	en saillie sur une côté 5	42	1610	1,00
153 112 00	125	V	1	20	25	en saillie sur une côté 5	42	1610	1,30
153 114 00	140	V	1	20	25	en saillie sur une côté 5	42	1610	1,80
153 116 00	160	V	1	20	25	en saillie sur une côté 5	42	1610	2,20
153 118 00	180	B	4	20	25	en saillie sur une côté 5	42	1610	2,10
153 120 00	200	B	4	20	32	en saillie sur une côté 12	50	2012	2,80
153 122 00	224	B	4	20	32	en saillie sur une côté 12	50	2012	3,20
153 125 00	250	B	4	20	32	en saillie sur les deux côtés 6	50	2012	3,70
153 128 00	280	B	4	20	32	en saillie sur une côté 12	50	2012	4,00
153 131 00	315	B	4	20	32	en saillie sur une côté 12	50	2012	4,60

Profil 17 et SPB

N° art.	Ø nominal D_1 mm	Modèle	Exécution	h mm	l mm	Position moyeu p.rap. couronne	Alésage d max. mm	Douille* n°	Poids env. kg
155 110 00	100	V	0	25	25	à fleur sur les deux côtés	42	1610	0,90
155 111 00	112	V	0	25	25	à fleur sur les deux côtés	42	1610	1,10
155 112 00	125	V	0	25	25	à fleur sur les deux côtés	42	1610	1,50
155 114 00	140	V	0	25	25	à fleur sur les deux côtés	42	1610	2,00
155 116 00	160	V	0	25	25	à fleur sur les deux côtés	42	1610	2,80
155 118 00	180	V	4	25	25	à fleur sur les deux côtés	42	1610	3,70
155 120 00	200	B	4	25	32	en saillie sur les deux côtés 3,5	50	2012	4,10
155 122 00	224	B	4	25	32	en saillie sur les deux côtés 3,5	50	2012	4,60
155 125 00	250	B	4	25	32	en saillie sur les deux côtés 3,5	50	2012	5,60
155 128 00	280	B	4	25	32	en saillie sur les deux côtés 3,5	50	2012	8,00

Douilles de serrage Taper correspondantes, voir page 186.
Instructions de montage, voir page 824.

Autres diamètres et nombre de gorges plus élevé livrables rapidement sur demande.

Poulies à gorge trapézoïdale pour douilles de serrage Taper, 2 gorges

Matériau : fonte grise EN-GJL200.

Poulies à gorge trapézoïdale Taper à l'exemple des normes DIN 2211 et DIN 2217 pour utilisation avec des courroies trapézoïdales de section étroite DIN 2215 et DIN 7753.

Modèles:
A = poulie à bras
B = poulie à voile
V = poulie pleine

Exemple de commande : n° art. 151 206 00, poulie à gorge trapézoïdale pour douille de serrage Taper, 2 gorges, profile 10, Ø63 mm

Exécutions:

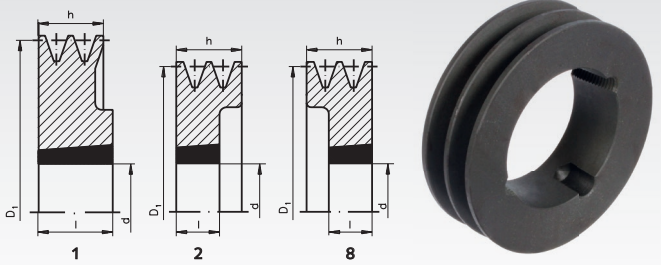

Profil 10 et SPZ

N° art.	Ø nominal D_1 mm	Modèle	Exécution	h mm	l mm	Position moyeu p.rap. couronne	Alésage d max. mm	Douille* n°	Poids env. kg
151 206 00	63	V	8	28	22	en retrait sur une côté 6	28	1108	0,45
151 207 00	71	V	8	28	22	en retrait sur une côté 6	28	1108	0,48
151 208 00	80	V	8	28	25	en retrait sur une côté 3	32	1210	0,57
151 209 00	90	V	8	28	25	en retrait sur une côté 3	42	1610	0,67
151 210 00	100	V	8	28	25	en retrait sur une côté 3	42	1610	0,94
151 211 00	112	V	8	28	25	en retrait sur une côté 3	42	1610	1,30
151 212 00	125	V	8	28	25	en retrait sur une côté 3	42	1610	1,80
151 214 00	140	V	8	28	25	en retrait sur une côté 3	42	1610	2,40
151 216 00	160	V	1	28	32	en saillie sur une côté 4	50	2012	3,10
151 218 00	180	B	1	28	32	en saillie sur une côté 4	50	2012	2,70
151 220 00	200	B	1	28	32	en saillie sur une côté 4	50	2012	3,10
151 222 00	224	B	1	28	32	en saillie sur une côté 4	50	2012	3,40
151 225 00	250	A	1	28	32	en saillie sur les deux côtés 2	50	2012	3,90
151 228 00	280	A	1	28	32	en saillie sur les deux côtés 2	50	2012	4,90

Profil 13 et SPA

N° art.	Ø nominal D_1 mm	Modèle	Exécution	h mm	l mm	Position moyeu p.rap. couronne	Alésage d max. mm	Douille* n°	Poids env. kg
153 207 00	71	V	8	35	22	en retrait sur une côté 13	28	1108	0,55
153 208 00	80	V	8	35	25	en retrait sur une côté 10	32	1210	0,74
153 209 00	90	V	8	35	25	en retrait sur une côté 10	42	1610	0,90
153 210 00	100	V	8	35	25	en retrait sur une côté 10	42	1610	1,00
153 211 00	112	V	8	35	25	en retrait sur une côté 10	42	1610	1,40
153 212 00	125	V	8	35	25	en retrait sur une côté 10	42	1610	1,90
153 214 00	140	V	8	35	32	en retrait sur une côté 3	50	2012	2,60
153 216 00	160	V	8	35	32	en retrait sur une côté 3	50	2012	3,20
153 218 00	180	B	1	35	32	en retrait sur les deux côtés 1,5	50	2012	5,20
153 220 00	200	B	1	35	45	en saillie sur les deux côtés 5	60	2517	4,70
153 222 00	224	B	1	35	45	en saillie sur une côté 10	60	2517	5,30
153 225 00	250	B	1	35	45	en saillie sur les deux côtés 5	60	2517	5,80
153 228 00	280	B	1	35	45	en saillie sur une côté 10	60	2517	6,50
153 231 00	315	B	1	35	45	en saillie sur une côté 10	60	2517	7,60

Profil 17 et SPB

N° art.	Ø nominal D_1 mm	Modèle	Exécution	h mm	l mm	Position moyeu p.rap. couronne	Alésage d max. mm	Douille* n°	Poids env. kg
155 210 00	100	V	8	44	25	en retrait sur une côté 19	42	1610	1,2
155 211 00	112	V	8	44	25	en retrait sur une côté 19	42	1610	1,5
155 212 00	125	V	2	44	32	en retrait sur une côté 12	50	2012	2,0
155 214 00	140	V	2	44	32	en retrait sur une côté 12	50	2012	2,7
155 216 00	160	V	8	44	32	en retrait sur une côté 12	50	2012	3,9
155 218 00	180	V	1	44	45	en saillie sur une côté 1	60	2517	5,5
155 220 00	200	V	1	44	45	en saillie sur une côté 1	60	2517	7,5
155 222 00	224	B	1	44	45	en saillie sur une côté 1	60	2517	6,6
155 225 00	250	B	1	44	45	en saillie sur une côté 1	60	2517	7,7
155 228 00	280	B	1	44	45	en saillie sur une côté 1	60	2517	9,5
155 231 00	315	B	1	44	45	en saillie sur une côté 1	60	2517	11,5

Douilles de serrage Taper correspondantes, voir page 186.
Instructions de montage, voir page 824.

Autres diamètres et nombre de gorges plus élevé livrables rapidement sur demande.

Poulies à gorge trapézoïdale pour douilles de serrage Taper, 3 gorges

Matériau : fonte grise EN-GJL200.

Poulies à gorge trapézoïdale Taper à l'exemple des normes DIN 2211 et DIN 2217 pour utilisation avec des courroies trapézoïdales de section étroite DIN 2215 et DIN 7753.

Modèles:
A = poulie à bras
B = poulie à voile
V = poulie pleine

Exemple de commande : n° art. 151 306 00, poulie à gorge trapézoïdale pour douille de serrage Taper, 3 gorges, profile 10, Ø63 mm

Exécutions:

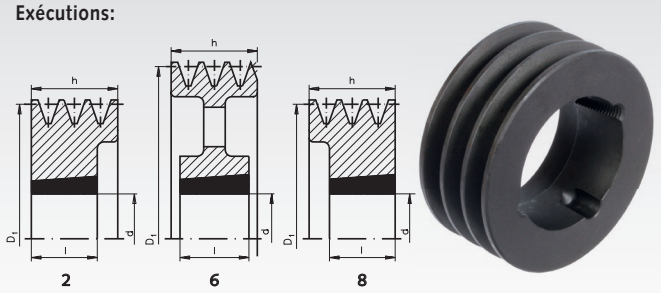

Profil 10 et SPZ

N° art.	Ø nominal D_1 mm	Modèle	Exécution	h mm	l mm	Position moyeu p.rap. couronne	Alésage d max. mm	Douille* n°	Poids env. kg
151 306 00	63	V	8	40	22	en retrait sur une côté 18	28	1108	0,58
151 307 00	71	V	8	40	22	en retrait sur une côté 18	28	1108	0,64
151 308 00	80	V	8	40	25	en retrait sur une côté 15	32	1210	0,75
151 309 00	90	V	8	40	25	en retrait sur une côté 15	42	1610	0,88
151 310 00	100	V	8	40	25	en retrait sur une côté 15	42	1610	1,20
151 311 00	112	V	8	40	32	en retrait sur une côté 8	50	2012	1,40
151 312 00	125	V	2	40	32	en retrait sur une côté 8	50	2012	2,00
151 314 00	140	V	2	40	32	en retrait sur une côté 8	50	2012	2,70
151 316 00	160	V	2	40	32	en retrait sur une côté 8	50	2012	3,90
151 318 00	180	B	6	40	32	en retrait sur une côté 8	50	2012	3,20
151 320 00	200	B	6	40	32	en retrait sur les deux côtés 4	50	2012	3,70
151 322 00	224	B	6	40	32	en retrait sur les deux côtés 4	50	2012	4,20
151 325 00	250	B	6	40	32	en retrait sur les deux côtés 4	50	2012	4,80
151 328 00	280	A	6	40	45	en saillie sur les deux côtés 2,5	60	2517	7,10
151 331 00	315	A	6	40	45	en saillie sur les deux côtés 2,5	60	2517	7,50

Profil 13 et SPA

N° art.	Ø nominal D_1 mm	Modèle	Exécution	h mm	l mm	Position moyeu p.rap. couronne	Alésage d max. mm	Douille* n°	Poids env. kg
153 308 00	80	V	8	50	25	en retrait sur une côté 25	32	1210	0,82
153 309 00	90	V	8	50	25	en retrait sur une côté 25	42	1610	1,0
153 310 00	100	V	2	50	25	en retrait sur une côté 25	42	1610	1,4
153 311 00	112	V	8	50	32	en retrait sur une côté 18	50	2012	1,6
153 312 00	125	V	2	50	32	en retrait sur une côté 18	50	2012	2,3
153 314 00	140	V	8	50	45	en retrait sur une côté 5	60	2517	2,9
153 316 00	160	V	8	50	45	en retrait sur une côté 5	60	2517	3,8
153 318 00	180	V	8	50	45	en retrait sur une côté 5	60	2517	6,1
153 320 00	200	B	6	50	45	en retrait sur les deux côtés 2,5	60	2517	5,5
153 322 00	224	B	6	50	45	en retrait sur les deux côtés 2,5	60	2517	6,2
153 325 00	250	B	6	50	45	en retrait sur les deux côtés 2,5	60	2517	6,8
153 328 00	280	B	6	50	45	en retrait sur les deux côtés 2,5	60	2517	7,6
153 331 00	315	A	6	50	51	en saillie sur les deux côtés 0,5	75	3020	11,0

Profil 17 et SPB

N° art.	Ø nominal D_1 mm	Modèle	Exécution	h mm	l mm	Position moyeu p.rap. couronne	Alésage d max. mm	Douille* n°	Poids env. kg
155 310 00	100	V	8	63	25	en retrait sur une côté 38	42	1610	1,7
155 311 00	112	V	8	63	25	en retrait sur une côté 38	42	1610	2,0
155 312 00	125	V	2	63	32	en retrait sur une côté 31	50	2012	2,7
155 314 00	140	V	2	63	32	en retrait sur une côté 31	50	2012	3,5
155 316 00	160	V	2	63	45	en retrait sur une côté 18	60	2517	4,8
155 318 00	180	V	2	63	45	en retrait sur une côté 18	60	2517	6,6
155 320 00	200	V	2	63	45	en retrait sur une côté 18	60	2517	8,6
155 322 00	224	B	6	63	45	en retrait sur une côté 18	60	2517	8,1
155 325 00	250	B	6	63	51	en retrait sur une côté 12	75	3020	11,0
155 328 00	280	B	6	63	51	en retrait sur les deux côtés 6	75	3020	13,0
155 331 00	315	B	6	63	51	en retrait sur les deux côtés 6	75	3020	15,5

Douilles de serrage Taper correspondantes, voir page 186.
Instructions de montage, voir page 824.

Autres diamètres et nombre de gorges plus élevé livrables rapidement sur demande.

Douilles de serrage Taper

Matériau : GG20.
Alésages ISO E8, rainures selon DIN 6885/1, livraison avec vis.

Tolérance d'arbre +0,05/-0,125 mm.
Possibilité d'utilisation avec ou sans clavette, selon le couple requis.

Autres tailles de douilles et alésages livrables rapidement (partiellement en stock).

Instructions de montage, voir page 824.

Exemple de commande : n° art. 622 501 10, douille de serrage Taper 1008, alésage 10 mm

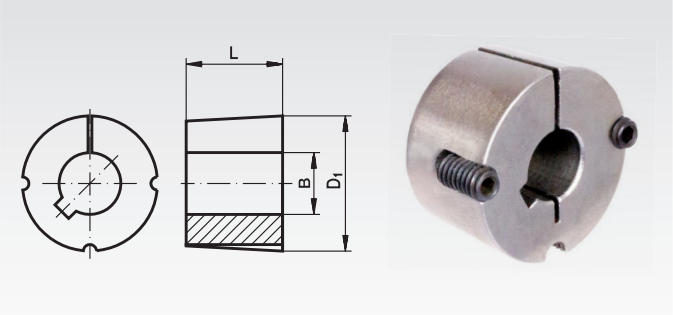

N° art.	Type de douille de serrage	Alesage B mm	Largeur de rainure mm	L mm	D_1 mm	Poids g
622 501 10	1008	10	3	22,3	35,0	160
622 501 11	1008	11	4	22,3	35,0	140
622 501 12	1008	12	4	22,3	35,0	120
622 501 14	1008	14	5	22,3	35,0	118
622 501 15	1008	15	5	22,3	35,0	116
622 501 16	1008	16	5	22,3	35,0	112
622 501 18	1008	18	6	22,3	35,0	100
622 501 19	1008	19	6	22,3	35,0	98
622 501 20	1008	20	6	22,3	35,0	94
622 501 22	1008	22	6	22,3	35,0	80
622 501 24[1]	1008	24	8[1]	22,3	35,0	70
622 501 25[1]	1008	25	8[1]	22,3	35,0	68
622 502 10	1108	10	3	22,3	38,0	180
622 502 11	1108	11	4	22,3	38,0	165
622 502 12	1108	12	4	22,3	38,0	154
622 502 14	1108	14	5	22,3	38,0	148
622 502 16	1108	16	5	22,3	38,0	140
622 502 18	1108	18	6	22,3	38,0	132
622 502 19	1108	19	6	22,3	38,0	126
622 502 20	1108	20	6	22,3	38,0	122
622 502 22	1108	22	6	22,3	38,0	112
622 502 24	1108	24	8	22,3	38,0	96
622 502 25	1108	25	8	22,3	38,0	92
622 502 28[1]	1108	28	8[1]	22,3	38,0	88
622 503 10	1210	10	3	25,4	47,0	282
622 503 11	1210	11	4	25,4	47,0	280
622 503 12	1210	12	4	25,4	47,0	278
622 503 14	1210	14	5	25,4	47,0	274
622 503 16	1210	16	5	25,4	47,0	262
622 503 18	1210	18	6	25,4	47,0	250
622 503 19	1210	19	6	25,4	47,0	244
622 503 20	1210	20	6	25,4	47,0	240
622 503 22	1210	22	6	25,4	47,0	224
622 503 24	1210	24	8	25,4	47,0	208
622 503 25	1210	25	8	25,4	47,0	208
622 503 28	1210	28	8	25,4	47,0	184
622 503 30	1210	30	8	25,4	47,0	168
622 503 32	1210	32	10	25,4	47,0	160
622 513 14	1215	14	5	38,1	47,0	380
622 513 16	1215	16	5	38,1	47,0	370
622 513 18	1215	18	6	38,1	47,0	350
622 513 19	1215	19	6	38,1	47,0	340
622 513 20	1215	20	6	38,1	47,0	335
622 513 22	1215	22	6	38,1	47,0	320
622 513 24	1215	24	8	38,1	47,0	290
622 513 25	1215	25	8	38,1	47,0	285
622 513 28	1215	28	8	38,1	47,0	260
622 513 30	1215	30	8	38,1	47,0	230
622 513 32	1215	32	10	38,1	47,0	200

N° art.	Type de douille de serrage	Alesage B mm	Largeur de rainure mm	L mm	D_1 mm	Poids g
622 504 12	1610	12	4	25,4	57,0	416
622 504 14	1610	14	5	25,4	57,0	412
622 504 15	1610	15	5	25,4	57,0	408
622 504 16	1610	16	5	25,4	57,0	402
622 504 18	1610	18	6	25,4	57,0	390
622 504 19	1610	19	6	25,4	57,0	380
622 504 20	1610	20	6	25,4	57,0	373
622 504 22	1610	22	6	25,4	57,0	366
622 504 24	1610	24	8	25,4	57,0	356
622 504 25	1610	25	8	25,4	57,0	348
622 504 28	1610	28	8	25,4	57,0	324
622 504 30	1610	30	8	25,4	57,0	304
622 504 32	1610	32	10	25,4	57,0	280
622 504 35	1610	35	10	25,4	57,0	264
622 504 38	1610	38	10	25,4	57,0	240
622 504 40	1610	40	12	25,4	57,0	210
622 504 42	1610	42	12	25,4	57,0	200
622 508 20	1615	20	6	38,1	57,0	552
622 508 22	1615	22	6	38,1	57,0	540
622 508 24	1615	24	8	38,1	57,0	520
622 508 25	1615	25	8	38,1	57,0	510
622 508 30	1615	30	8	38,1	57,0	446
622 508 32	1615	32	10	38,1	57,0	414
622 508 35	1615	35	10	38,1	57,0	380
622 508 38	1615	38	10	38,1	57,0	346
622 508 40	1615	40	12	38,1	57,0	340
622 508 42[2]	1615	42	12[2]	38,1	57,0	260
622 505 12	2012	12	4	31,8	70,0	810
622 505 14	2012	14	5	31,8	70,0	800
622 505 15	2012	15	5	31,8	70,0	785
622 505 16	2012	16	5	31,8	70,0	770
622 505 18	2012	18	6	31,8	70,0	762
622 505 19	2012	19	6	31,8	70,0	756
622 505 20	2012	20	6	31,8	70,0	750
622 505 22	2012	22	6	31,8	70,0	736
622 505 24	2012	24	8	31,8	70,0	724
622 505 25	2012	25	8	31,8	70,0	714
622 505 28	2012	28	8	31,8	70,0	684
622 505 30	2012	30	8	31,8	70,0	658
622 505 32	2012	32	10	31,8	70,0	630
622 505 35	2012	35	10	31,8	70,0	604
622 505 38	2012	38	10	31,8	70,0	566
622 505 40	2012	40	12	31,8	70,0	538
622 505 42	2012	42	12	31,8	70,0	510
622 505 45	2012	45	14	31,8	70,0	460
622 505 48	2012	48	14	31,8	70,0	404
622 505 50	2012	50	14	31,8	70,0	372

[1] Avec rainure plate 1,3mm.
[2] Avec rainure plate 2,2mm.

Douilles de serrage Taper

Matériau : GG20.
Alésages ISO E8, rainures selon DIN 6885/1, livraison avec vis.

Tolérance d'arbre +0,05/-0,125 mm.
Possibilité d'utilisation avec ou sans clavette, selon le couple requis.

Autres tailles de douilles et alésages livrables rapidement (partiellement en stock).

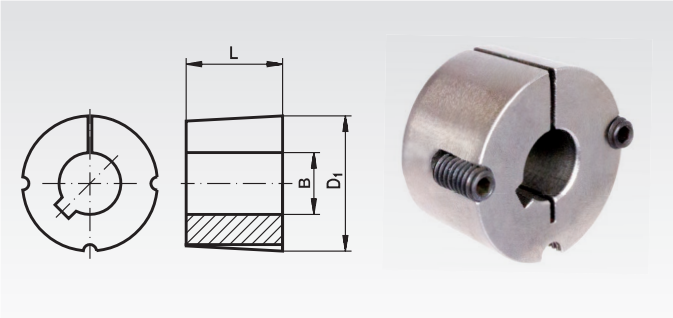

Exemple de commande : n° art. 622 506 16, douille de serrage Taper 2517, alésage 16 mm

N° art.	Type de douille de serrage	Alesage B mm	Largeur de rainure mm	L mm	D_1 mm	Poids g
622 506 16	2517	16	5	44,5	85,0	1800
622 506 18	2517	18	6	44,5	85,0	1700
622 506 19	2517	19	6	44,5	85,0	1620
622 506 20	2517	20	6	44,5	85,0	1602
622 506 22	2517	22	6	44,5	85,0	1568
622 506 24	2517	24	8	44,5	85,0	1566
622 506 25	2517	25	8	44,5	85,0	1556
622 506 28	2517	28	8	44,5	85,0	1520
622 506 30	2517	30	8	44,5	85,0	1488
622 506 32	2517	32	10	44,5	85,0	1450
622 506 35	2517	35	10	44,5	85,0	1396
622 506 38	2517	38	10	44,5	85,0	1346
622 506 40	2517	40	12	44,5	85,0	1316
622 506 42	2517	42	12	44,5	85,0	1274
622 506 45	2517	45	14	44,5	85,0	1204
622 506 48	2517	48	14	44,5	85,0	1126
622 506 50	2517	50	14	44,5	85,0	1080
622 506 55	2517	55	16	44,5	85,0	958
622 506 60	2517	60	18	44,5	85,0	810
622 506 65[1)]	2517	65	18[1)]	44,5	85,0	650
622 507 25	3020	25	8	50,8	108,0	2910
622 507 28	3020	28	8	50,8	108,0	2790
622 507 30	3020	30	8	50,8	108,0	2840
622 507 32	3020	32	10	50,8	108,0	2800
622 507 35	3020	35	10	50,8	108,0	2745
622 507 38	3020	38	10	50,8	108,0	2700
622 507 40	3020	40	12	50,8	108,0	2635
622 507 42	3020	42	12	50,8	108,0	2594
622 507 45	3020	45	14	50,8	108,0	2515
622 507 48	3020	48	14	50,8	108,0	2425
622 507 50	3020	50	14	50,8	108,0	2370
622 507 55	3020	55	16	50,8	108,0	2234
622 507 60	3020	60	18	50,8	108,0	2000
622 507 65	3020	65	18	50,8	108,0	1888
622 507 70	3020	70	20	50,8	108,0	1700
622 507 75	3020	75	20	50,8	108,0	1485

[1)] Avec rainure plate 3,3mm.

N° art.	Type de douille de serrage	Alesage B mm	Largeur de rainure mm	L mm	D_1 mm	Poids g
622 511 40	3030	40	12	76,2	108,0	3820
622 511 45	3030	45	14	76,2	108,0	3550
622 511 50	3030	50	14	76,2	108,0	3420
622 511 60	3030	60	18	76,2	108,0	2950
622 511 65	3030	65	18	76,2	108,0	2680
622 511 70	3030	70	20	76,2	108,0	2060
622 511 75	3030	75	20	76,2	108,0	1640
622 509 35	3525	35	10	64,9	127,0	4910
622 509 38	3525	38	10	64,9	127,0	4850
622 509 40	3525	40	12	64,9	127,0	4800
622 509 50	3525	50	14	64,9	127,0	4440
622 509 60	3525	60	18	64,9	127,0	4050
622 509 75	3525	75	20	64,9	127,0	3370
622 509 80	3525	80	22	64,9	127,0	3050
622 510 50	3535	50	14	88,9	127,0	6050
622 510 55	3535	55	16	88,9	127,0	5810
622 510 60	3535	60	18	88,9	127,0	5500
622 510 65	3535	65	18	88,9	127,0	5200
622 510 70	3535	70	20	88,9	127,0	4880
622 510 75	3535	75	20	88,9	127,0	4460
622 510 80	3535	80	22	88,9	127,0	4080
622 510 90	3535	90	25	88,9	127,0	3210

Autres tailles de douilles sur demande.

Instructions de montage page 824

Vis de rechange pour douilles de serrage Taper

Matériau : acier.

Livraison : une vis (la quantité de commande est fonction des besoins).

Selon leur taille, les douilles de serrage Taper présentent deux ou (à p. taille 3030) trois vis.

Exemple de commande : n° art. 622 501 99, vis de rechange pour douille de serrage Taper 1008 et 1108

N° art.	Convient pour douille de serrage	Taille pouces	Forme	Couple de serrage Nm	Poids g
622 501 99	1008 et 1108	1/4''	Boulon fileté à six pans creux	5,6	1,9
622 503 99	1210 à 1615	3/8''	Boulon fileté à six pans creux	20	5,2
622 505 99	2012 et 2017	7/16''	Boulon fileté à six pans creux	30	11
622 506 99	2517 et 2525	1/2''	Boulon fileté à six pans creux	50	16,4
622 507 99	3020 et 3030	5/8''	Boulon fileté à six pans creux	90	33,2
622 510 99	3525 et 3535	1/2''	Boulon fileté à six pans creux	90	49,7

Poulies à gorge trapézoïdale en alliage léger spécial avec renfort de moyeu en fonte grise, 1 gorge

Poulies à gorge trapézoïdale bimétal à l'exemple des normes DIN 2211 et DIN 2217 pour utilisation avec des courroies trapézoïdales de section étroite DIN 2215 et DIN 7753.

Les poulies trapézoïdales à diamètre nominal max. 250 mm sont exécutées en poulies pleines et en poulies à bras avec un Ø de plus de 280 mm.

1) À n'utiliser qu'avec des courroies trapézoïdales standard DIN 2215.
* Sans renfort de moyeu en fonte grise.

Exemple de commande : n° art. 150 101 00, poulie à gorge trapézoïdale bimétal, 1 gorge, 40/1/10

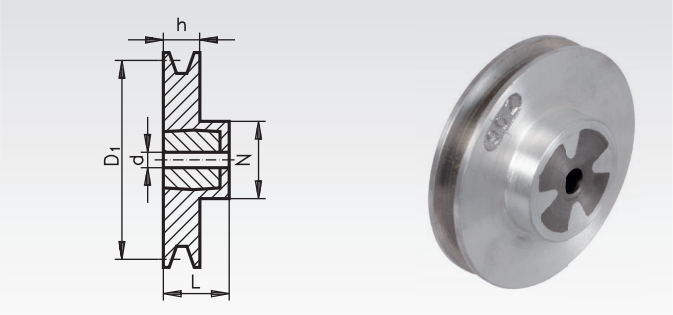

Profils Z (10) et SPZ à 1 gorge, largeur de couronne h 16 mm

N° art.	Ø nominal D_1 mm	Préalésage d env. mm	Alésage max. mm	Ø de moyeu N env. mm	Long. de moyeu L env. mm	Poids env. kg
150 102 00	*50 1)	-	22	35	28	0,1
150 103 00	*56 1)	-	22	35	28	0,1
150 106 00	*63	-	22	35	28	0,1
150 107 00	*71	-	25	40	28	0,2
150 108 00	80	10	28	48	28	0,4
150 109 00	90	10	28	48	28	0,5
150 110 00	100	10	28	48	28	0,5
150 111 00	112	10	28	48	28	0,5
150 112 00	125	10	28	48	28	0,5
150 114 00	140	10	28	48	28	0,6
150 116 00	160	12	35	60	32	0,9
150 118 00	180	12	35	60	32	1,0
150 120 00	200	12	35	60	32	1,1
150 122 00	224	12	35	60	32	1,2
150 125 00	250	12	35	60	32	1,5
150 128 00	280	12	35	60	40	1,7
150 131 00	315	14	40	65	40	2,0

Profils A (13) et SPA à 1 gorge, largeur de couronne h 20 mm

N° art.	Ø nominal D_1 mm	Préalésage d env. mm	Alésage max. mm	Ø de moyeu N env. mm	Long. de moyeu L env. mm	Poids env. kg
152 102 00	*50 1)	-	22	35	28	0,1
152 103 00	*56 1)	-	22	35	28	0,15
152 106 00	*63	-	25	40	28	0,15
152 107 00	*71	-	25	40	28	0,2
152 108 00	80	10	28	48	28	0,4
152 109 00	90	10	28	48	28	0,5
152 110 00	100	10	28	48	28	0,5
152 111 00	112	10	28	48	28	0,5
152 112 00	125	10	35	60	28	0,7
152 114 00	140	10	35	60	32	0,8
152 116 00	160	12	35	60	40	1,0
152 118 00	180	12	40	65	40	1,3
152 120 00	200	12	40	65	40	1,4
152 122 00	224	12	40	65	40	1,5
152 125 00	250	12	45	75	50	2,2
152 128 00	280	12	45	75	50	2,4
152 131 00	315	12	45	75	50	2,8

Voir page 183 pour les poulies à gorge trapézoïdale en fonte grise GG d'exécution à douille de serrage Taper.

Profils B (17) et SPB à 1 gorge, largeur de couronne h 25 mm

N° art.	Ø nominal D_1 mm	Préalésage d env. mm	Alésage max. mm	Ø de moyeu N env. mm	Long. de moyeu L env. mm	Poids env. kg
154 106 00	*63 1)	-	25	40	32	0,2
154 107 00	*71	-	25	40	32	0,25
154 108 00	80	10	35	60	32	0,5
154 109 00	90	10	35	60	32	0,6
154 110 00	100	12	35	60	32	0,7
154 111 00	112	12	35	60	32	0,7
154 112 00	125	12	35	60	32	0,8
154 114 00	140	12	35	60	32	0,9
154 116 00	160	12	35	60	40	1,1
154 118 00	180	12	40	65	40	1,4
154 120 00	200	12	40	65	40	1,5
154 122 00	224	12	40	65	45	1,9
154 125 00	250	12	45	75	45	2,3
154 128 00	280	14	45	75	45	2,4
154 131 00	315	20	45	75	45	2,7

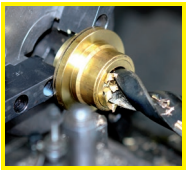

Modifications possible dans 24h. Exécutions spéciales sur demande.

MÄDLER® GEGRÜNDET 1882

Poulies à gorge trapézoïdale en alliage léger spécial avec renfort de moyeu en fonte grise, 2 gorges

Poulies à gorge trapézoïdale bimétal à l'exemple des normes DIN 2211 et DIN 2217 pour utilisation avec des courroies trapézoïdales de section étroite DIN 2215 et DIN 7753.

Les poulies trapézoïdales à diamètre nominal max. 250 mm sont exécutées en poulies pleines et en poulies à bras avec un Ø de plus de 280 mm.

1) À n'utiliser qu'avec des courroies trapézoïdales standard DIN 2215.
* Sans renfort de moyeu en fonte grise.

Exemple de commande : n° art. 150 202 00, poulie à gorge trapézoïdale bimétal, 2 gorges, 50/2/10

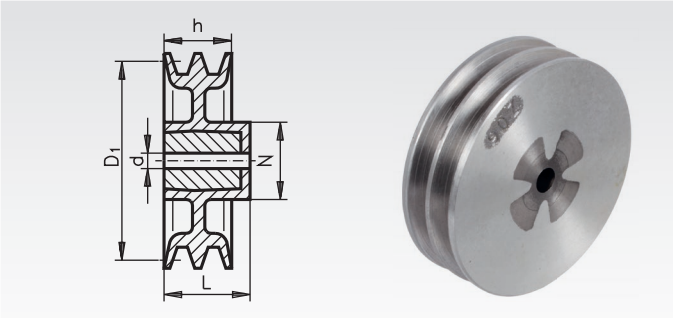

Profils Z (10) et SPZ à 2 gorges, largeur de couronne h 28 mm

N° art.	Ø nominal D_1 mm	Préalésage d env. mm	Alésage max. mm	Ø de moyeu N env. mm	Long. de moyeu L env. mm	Poids env. kg
150 202 00	*50 1)	-	22	35	35	0,15
150 203 00	*56 1)	-	22	35	35	0,15
150 206 00	*63	-	25	40	35	0,2
150 207 00	*71	-	25	40	35	0,3
150 208 00	80	10	28	-	28	0,5
150 209 00	90	10	28	-	28	0,6
150 210 00	100	10	28	-	28	0,7
150 211 00	112	10	35	60	32	0,8
150 212 00	125	10	35	60	32	0,8
150 214 00	140	12	35	60	40	1,0
150 216 00	160	12	35	60	40	1,2
150 218 00	180	12	40	65	40	1,5
150 220 00	200	12	40	65	40	1,6
150 222 00	224	12	40	65	40	1,7
150 225 00	250	12	40	65	40	2,1
150 228 00	280	12	40	65	45	2,4
150 231 00	315	14	45	75	45	2,7

Profils A (13) et SPA à 2 gorges, largeur de couronne h 35 mm

N° art.	Ø nominal D_1 mm	Préalésage d env. mm	Alésage max. mm	Ø de moyeu N env. mm	Long. de moyeu L env. mm	Poids env. kg
152 202 00	*50 1)	-	22	-	35	0,15
152 203 00	*56 1)	-	22	-	35	0,2
152 206 00	*63	-	25	40	45	0,25
152 207 00	*71	-	28	48	45	0,35
152 208 00	80	10	35	60	45	0,7
152 209 00	90	10	35	60	45	0,8
152 210 00	100	10	35	60	45	0,9
152 211 00	112	12	35	60	45	1,0
152 212 00	125	12	35	60	45	1,0
152 214 00	140	12	35	60	45	1,2
152 216 00	160	12	40	65	45	1,5
152 218 00	180	12	40	65	45	1,7
152 220 00	200	12	40	65	50	1,9
152 222 00	224	12	40	65	50	2,2
152 225 00	250	14	45	75	50	2,8
152 228 00	280	14	45	75	50	2,9
152 231 00	315	14	45	75	50	3,2

Voir page 183 pour les poulies à gorge trapézoïdale en fonte grise GG d'exécution à douille de serrage Taper.

Profils B (17) et SPB à 2 gorges, largeur de couronne h 44 mm

N° art.	Ø nominal D_1 mm	Préalésage d env. mm	Alésage max. mm	Ø de moyeu N env. mm	Long. de moyeu L env. mm	Poids env. kg
154 207 00	*71	-	28	48	44	0,4
154 208 00	80	10	35	60	44	0,7
154 209 00	90	12	35	60	44	0,8
154 210 00	100	12	40	65	44	1,1
154 211 00	112	12	40	65	44	1,3
154 212 00	125	12	40	65	44	1,4
154 214 00	140	12	40	65	44	1,4
154 216 00	160	12	45	75	44	2,0
154 218 00	180	12	45	75	50	2,2
154 220 00	200	14	45	75	50	2,4
154 222 00	224	14	45	75	50	2,8
154 225 00	250	16	45	75	50	2,9
154 228 00	280	16	50	85	50	3,5
154 231 00	315	20	50	85	60	4,3

Modifications possible dans 24h. Exécutions spéciales sur demande.

Poulies à gorge trapézoïdale en alliage léger spécial avec renfort de moyeu en fonte grise, 3 gorges

Poulies à gorge trapézoïdale bimétal à l'exemple des normes DIN 2211 et DIN 2217 pour utilisation avec des courroies trapézoïdales de section étroite DIN 2215 et DIN 7753.

Les poulies trapézoïdales à diamètre nominal max. 250 mm sont exécutées en poulies pleines et en poulies à bras avec un Ø de plus de 280 mm.

1) À n'utiliser qu'avec des courroies trapézoïdales standard DIN 2215.
* Sans renfort de moyeu en fonte grise.

Exemple de commande : n° art. 150 306 00, poulie à gorge trapézoïdale bimétal, 3 gorges, 63/3/10

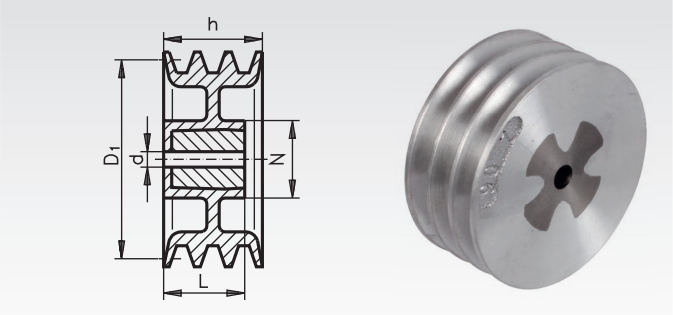

Profils Z (10) et SPZ à 3 gorges, largeur de couronne h 40 mm

N° art.	Ø nominal D_1 mm	Préalésage d env. mm	Alésage max. mm	Ø de moyeu N env. mm	Long. de moyeu L env. mm	Poids env. kg
150 306 00	*63	-	25	-	40	0,3
150 307 00	*71	-	30	-	40	0,4
150 308 00	80	10	35	-	40	0,8
150 309 00	90	10	35	-	40	0,9
150 310 00	100	10	35	60	40	1,0
150 311 00	112	12	35	-	40	1,2
150 312 00	125	12	35	60	40	1,1
150 314 00	140	12	40	65	40	1,5
150 316 00	160	12	40	65	45	1,5
150 318 00	180	12	45	75	45	2,0
150 320 00	200	14	45	75	45	2,2
150 322 00	224	14	45	75	45	2,4
150 325 00	250	14	45	75	45	2,7
150 328 00	280	14	45	75	50	3,0
150 331 00	315	14	45	75	50	4,0

Profils A (13) et SPA à 3 gorges, largeur de couronne h 50 mm

N° art.	Ø nominal D_1 mm	Préalésage d env. mm	Alésage max. mm	Ø de moyeu N env. mm	Long. de moyeu L env. mm	Poids env. kg
152 302 00	*50 1)	-	22	-	50	0,2
152 303 00	*56 1)	-	25	-	50	0,3
152 306 00	*63	-	25	-	50	0,3
152 307 00	*71	-	30	-	50	0,4
152 308 00	80	12	35	-	50	0,8
152 309 00	90	12	40	-	50	1,1
152 310 00	100	12	40	-	50	1,3
152 311 00	112	12	40	-	50	1,5
152 312 00	125	12	40	65	50	1,8
152 314 00	140	12	40	65	50	1,7
152 316 00	160	12	40	65	50	1,9
152 318 00	180	14	45	75	50	2,4
152 320 00	200	14	45	75	50	2,6
152 322 00	224	16	45	75	50	2,8
152 325 00	250	16	50	85	50	3,5
152 328 00	280	16	50	85	50	3,6
152 331 00	315	16	50	85	60	4,5

Voir page 183 pour les poulies à gorge trapézoïdale en fonte grise GG d'exécution à douille de serrage Taper.

Profils B (17) et SPB à 3 gorges, largeur de couronne h 63 mm

N° art.	Ø nominal D_1 mm	Préalésage d env. mm	Alésage max. mm	Ø de moyeu N env. mm	Long. de moyeu L env. mm	Poids env. kg
154 308 00	80	12	35	-	63	0,9
154 309 00	90	12	35	-	63	1,2
154 310 00	100	14	40	-	63	1,4
154 311 00	112	14	40	-	63	2,0
154 312 00	125	14	40	-	63	2,3
154 314 00	140	14	45	-	63	2,4
154 316 00	160	14	50	85	50	2,6
154 318 00	180	14	50	85	50	2,8
154 320 00	200	16	50	85	50	3,0
154 322 00	224	16	50	85	50	3,4
154 325 00	250	18	50	85	60	4,3
154 328 00	280	18	50	85	60	4,6
154 331 00	315	20	50	85	60	4,9

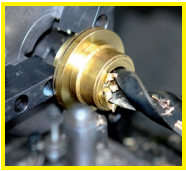

Modifications possible dans 24h. Exécutions spéciales sur demande.

Tendeur de courroie trapézoïdale avec poulie à gorge trapézoïdale montée

Matériau : boîtier en acier fritté jusque Ø 78 mm, en fonte grise GG20 à partir de Ø 78 mm. Bras levier en acier St52, poulie trapézoïdale en acier moulé.

Compatible avec les courroies trapézoïdales de section étroite DIN 2215 et DIN 7753.

La poulie est logé sur deux roulements à billes fermés et lubrifiés à vie. La position de la poulie est réglable (A).

Convient pour les deux sens de tension.

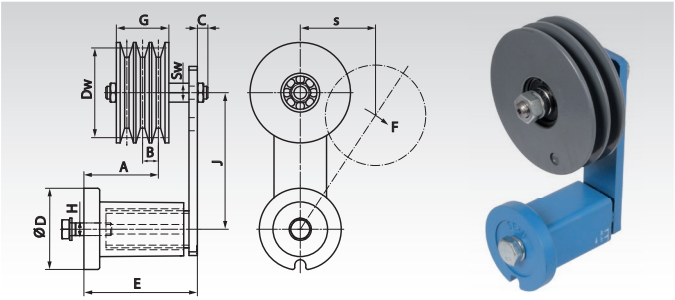

Exemple de commande : n° art. 140 851 01 tendeur SPZ, 1 george, Dw=90mm

N° art.	Profil	Nombre gorges	Dw mm	Tendeur Taille	$F_{max.}$ N	Vitesse$_{max.}$ min^{-1}	$s_{max.}$ mm	A mm	B mm	C mm	Ø D mm	E mm	J mm	G mm	H mm	sw mm	Poids kg
140 851 01	SPZ (10)	1	90	2	350	10000	50	20-43	12	13	58	79	100	16	M10	19	2,0
140 851 02	SPZ (10)	2	90	2	350	10000	50	31-48	12	13	58	79	100	28	M10	19	2,3
140 851 03	SPZ (10)	3	90	2	350	10000	50	31-37	12	13	58	79	100	40	M10	19	2,6
140 851 11	SPA (13)	1	90	2	350	7400	50	15-36	15	19	58	79	100	20	M10	27	2,0
140 851 12	SPA (13)	2	90	2	350	7400	50	20-42	15	19	58	79	100	35	M10	27	2,3
140 852 01	SPA (13)	1	90	3	800	7400	65	34-64	15	19	78	108	130	20	M12	27	3,1
140 852 02	SPA (13)	2	90	3	800	7400	65	49-70	15	19	78	108	130	35	M12	27	3,5
140 852 03	SPA (13)	3	90	3	800	7400	65	49-70	15	19	78	108	130	50	M12	27	3,8
140 852 04	SPA (13)	1	125	3	800	5300	65	33-63	15	19	78	108	130	20	M12	27	3,9
140 852 05	SPA (13)	2	125	3	800	5300	65	49-70	15	19	78	108	130	35	M12	27	4,8
140 854 01	SPB (17)	1	125	3	800	5300	65	35-65	19	19	78	108	130	25	M12	27	4,2
140 854 02	SPB (17)	2	125	3	800	5300	65	48-69	19	19	78	108	130	44	M12	27	5,3
140 854 03	SPB (17)	3	125	4	1500	5300	87,5	104-107	19	17	95	140	175	63	M16	27	7,9
140 854 04	SPB (17)	3	140	4	1500	4000	87,5	104-107	19	17	95	140	175	63	M16	27	9,2

Galets de tension

Matériau : galet plat en plastique industriel de haute qualité.

Galets de tension agissant sur le côté extérieur des courroies (dos de courroie). Les galets de tension peuvent être installés de manière rigide (ou encore comme galet de renvoi), ou se combiner avec des éléments tendeurs pour former un tendeur de courroie élastique.

Il est logé sur deux roulements à billes fermés et lubrifiés à vie.

L'élément tendeur doit être commandé séparément.

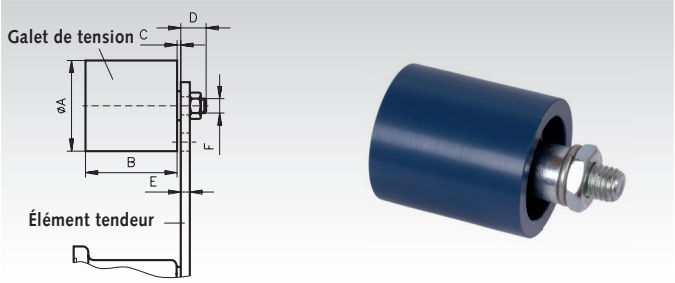

Exemple de commande : n0 art. 140 872 00, galet de tension Ø 30 mm avec kit de fixation

N° art.	Diamètre A mm	N° art. élément tendeur approprié	B mm	C mm	D mm	E max. mm	F mm	Poids kg
140 872 00	30	**140 800 00**	35	2	14	5	M8	0,08
140 874 00	40	**140 801 00**	45	6	16	7	M10	0,17
140 876 00	60	**140 803 00**	60	8	17	8	M12	0,40
140 878 00	80	**140 804 00**	90	8	25	10	M20	1,15

Éléments tendeurs d'exécution standard

Matériau : boîtier en acier fritté jusque Ø 78 mm, en fonte grise GG20 à partir de Ø 78 mm, bras levier en acier St52.

Ces éléments tendeurs conviennent pour la tension de transmissions usuelles par chaînes et par courroies. Les corps élastiques sont à base de caoutchouc naturel indéformable et à haute élasticité. Les éléments tendeurs sont laqués en bleu et sont livrés avec une vis galvanisée et une rondelle ressort. Convient pour les deux sens de tension.

Plage de températures : -40° à +80°C.

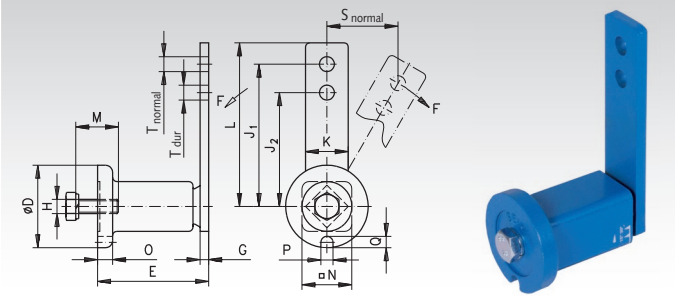

Exemple de commande : n° art. 140 800 00, élément tendeur Ø 35 x 90 mm de long

N° art.	Taille	F max. normal N	F max. dur N	s max. normal mm	s max. dur mm	D mm	E mm	G mm	H mm	J_1 mm	J_2 mm	K mm	L mm	M mm	N mm	O mm	P mm	Q mm	T mm	M_A Nm	Poids kg
140 800 00	0	80	106	40	30	35	51 $^{+1,0}_{-0,5}$	5	M6	80	60	20	90	20	22	6	8	5	8,5	10	0,2
140 801 00	1	135	168	50	40	45	64 $^{+1,0}_{-0,5}$	5	M8	100	80	25	112,5	25	30	8	8,5	6	10,5	25	0,4
140 802 00	2	350	437	50	40	58	79 $^{+1,5}_{-0,5}$	7	M10	100	80	30	115	30	35	10,5	8,5	8	10,5	49	0,6
140 803 00	3	800	1040	65	50	78	108 $^{+2}_{-0,5}$	8	M12	130	100	50	155	40	52	15	10,5	10	12,5	86	1,7
140 804 00	4	1500	1875	87,5	70	95	140 $^{+2}_{-0,5}$	10	M16	175	140	60	205	40	66	15	12,5	12	20,5	210	3,55

Courroie trapézoïdale sans fin DIN 7753

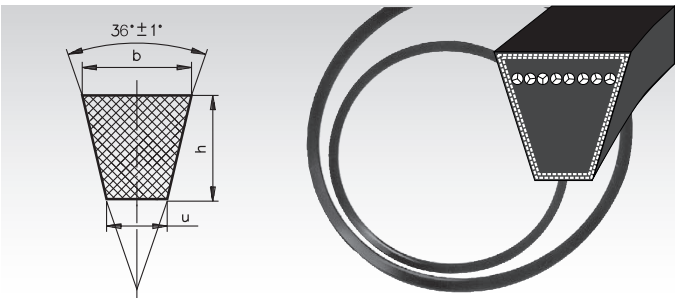

Dimensions en mm/angle de courroie env. 36°

Taille standard	SPZ	SPA
Largeur b	9,7	12,7
Hauteur h	8	10
Largeur u	4,2	5,8
Ø moyen minimum de poulie	63	90

Tableau de conversion de longueur extérieure (L_A) et longueur de réf. (L_R).

Taille standard	SPZ	SPA
$L_A = L_R$ + mm	13	18

Exemple de commande : n° art. 150 816 00, courroie trapézoïdale de section étroite, profil SPZ, L_R 630 mm

Profil SPZ (9,7) N° art.	Long. de réf. (L_R) mm	Profil SPA (12,5) N° art.	Long. de réf. (L_R) mm
150 816 00	630	152 820 00	732
150 818 00	670	152 822 00	757
150 820 00	710	152 825 00	800
150 822 00	750	152 830 00	850
150 824 00	762	152 834 00	900
150 825 00	800	152 836 00	950
150 827 00	812	152 838 00	1000
150 830 00	850	152 840 00	1060
150 832 00	875	152 843 00	1120
150 834 00	900	152 844 00	1157
150 836 00	950	152 845 00	1180
150 838 00	1000	152 848 00	1232
150 840 00	1060	152 849 00	1250
150 841 00	1087	152 851 00	1320
150 843 00	1120	152 854 00	1400
150 845 00	1180	152 856 00	1482
150 847 00	1212	152 857 00	1500
150 849 00	1250	152 860 00	1600
150 851 00	1320	152 863 00	1700
150 854 00	1400	152 866 00	1800
150 857 00	1500	152 869 00	1900
150 860 00	1600	152 872 00	2000
150 863 00	1700	152 874 00	2120
150 866 00	1800	152 875 00	2240
150 869 00	1900	152 877 00	2360
150 872 00	2000	152 879 00	2500
150 875 00	2240	152 881 00	2650
150 877 00	2360	152 883 00	2800
150 879 00	2500	152 886 00	3000
150 881 00	2650	152 888 00	3150
150 883 00	2800	152 891 00	3350
150 886 00	3000	152 893 00	3550
150 888 00	3150	152 895 00	3750
150 891 00	3350	152 896 00	4000
150 893 00	3550	152 897 00	4500

Poids au mètre

Profil	kg/m
SPZ	0,074
SPA	0,123
Z (10)	0,064
A (13)	0,109
B (17)	0,180

Important

Suite à la mise en place des courroies, celles-ci doivent être précontraintes. Après une durée de rodage de 15 à 20 minutes, il est nécessaire de les retendre.

Avec une température permanente de plus de 60°C, la durée de fonctionnement des courroies trapézoïdales normales est réduite.
Les huiles, graisses et produits chimiques doivent être maintenus à distance de la transmission sous peine d'endommager les courroies trapézoïdales d'exécution normale. Longueur intermédiaires livrables sur demande.

Courroies trapézoïdales standard sans fin DIN 2215

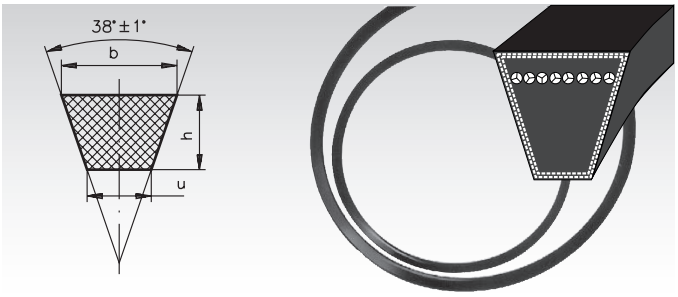

Dimensions en mm/angle de courroie env. 38°

Code ISO	Z	A	B
Largeur b	10	13	17
Hauteur h	6	8	11
Largeur u	5,9	7,5	9,4
Ø moyen minimum de poulie	50	75	125

Tableau de conversion de longueur de réf. et longueur extérieure.

Profil standard	10	13	17
Long. int. = long. de réf. - mm (valeur approx.)	22	30	40
Long. ext. = long. int. + mm (valeur approx.)	35	50	65

Exemple de commande : n° art. 150 602 00, courroie trapézoïdale profil Z, longueur de réf. 397 mm

Profil Z (10) N° art.	Long. de réf. mm	Profil A (13) N° art.	Long. de réf. mm	Profil B (17) N° art.	Long. de réf. mm
150 602 00	397*	152 610 00	510	154 606 00	690
150 603 00	422*	152 615 00	590	154 607 00	710
150 604 00	447*	152 618 00	630	154 608 00	750
150 606 00	472*	152 619 00	660	154 609 00	790
150 608 00	497*	152 620 00	700	154 610 00	815
150 609 00	522*	152 621 00	740	154 611 00	840
150 611 00	552*	152 622 00	760	154 613 00	876
150 613 00	582*	152 623 00	780	154 614 00	890
150 615 00	597	152 624 00	805	154 616 00	940
150 616 00	622	152 625 00	830	154 617 00	965
150 618 00	652	152 626 00	855	154 618 00	990
150 619 00	692	152 628 00	880	154 620 00	1015
150 620 00	732	152 629 00	905	154 621 00	1040
150 621 00	747	152 630 00	930	154 623 00	1070
150 622 00	772	152 631 00	955	154 625 00	1100
150 623 00	797	152 632 00	980	154 628 00	1140
150 624 00	822	152 633 00	1005	154 629 00	1160
150 625 00	847	152 635 00	1030	154 630 00	1190
150 627 00	872	152 636 00	1060	154 631 00	1220
150 628 00	897	152 637 00	1071	154 632 00	1240
150 629 00	922	152 638 00	1090	154 634 00	1265
150 630 00	947	152 640 00	1130	154 635 00	1290
150 631 00	972	152 641 00	1150	154 637 00	1315
150 632 00	997	152 643 00	1180	154 639 00	1340
150 633 00	1022	152 645 00	1210	154 640 00	1360
150 635 00	1052	152 646 00	1230	154 642 00	1390
150 636 00	1082	152 647 00	1255	154 644 00	1412
150 638 00	1102	152 648 00	1280	154 646 00	1440
150 639 00	1142	152 649 00	1300	154 647 00	1462
150 641 00	1172	152 651 00	1330	154 648 00	1490
150 643 00	1202	152 652 00	1350	154 649 00	1513
150 645 00	1247	152 654 00	1405	154 650 00	1540
150 647 00	1272	152 655 00	1430	154 651 00	1565
150 648 00	1292	152 657 00	1480	154 652 00	1590
150 649 00	1317	152 658 00	1505	154 653 00	1615
150 651 00	1342	152 659 00	1530	154 654 00	1640
150 652 00	1393	152 660 00	1555	154 655 00	1665
150 654 00	1422	152 663 00	1605	154 656 00	1690
150 655 00	1472	152 664 00	1630	154 657 00	1716
150 657 00	1497	152 665 00	1655	154 658 00	1740
150 658 00	1522	152 666 00	1680	154 663 00	1840
150 659 00	1572	152 667 00	1706	154 668 00	1940
150 661 00	1622	152 668 00	1730	154 673 00	2040
150 665 00	1673	152 669 00	1755	154 676 00	2100
150 666 00	1697	152 670 00	1780	154 679 00	2160
150 667 00	1722	152 671 00	1805	154 681 00	2240
150 668 00	1772	152 672 00	1830	154 682 00	2280
150 670 00	1822	152 674 00	1884	154 686 00	2400
150 671 00	1872	152 675 00	1930	154 689 00	2490
150 672 00	1922	152 676 00	1960	154 691 00	2540
150 675 00	2022	152 677 00	2030	154 692 00	2580
150 677 00	2142	152 679 00	2150	154 694 00	2690
150 679 00	2262	152 681 00	2270	154 695 00	3040
150 681 00	2382	152 683 00	2390	154 696 00	3190
150 682 00	2522	152 685 00	2530	154 697 00	3590

* Flancs nus crantés. Sous réserve de modifications.