MARTINETTI SERIE HT/HR

HT/HR SCREWJACK SERIES

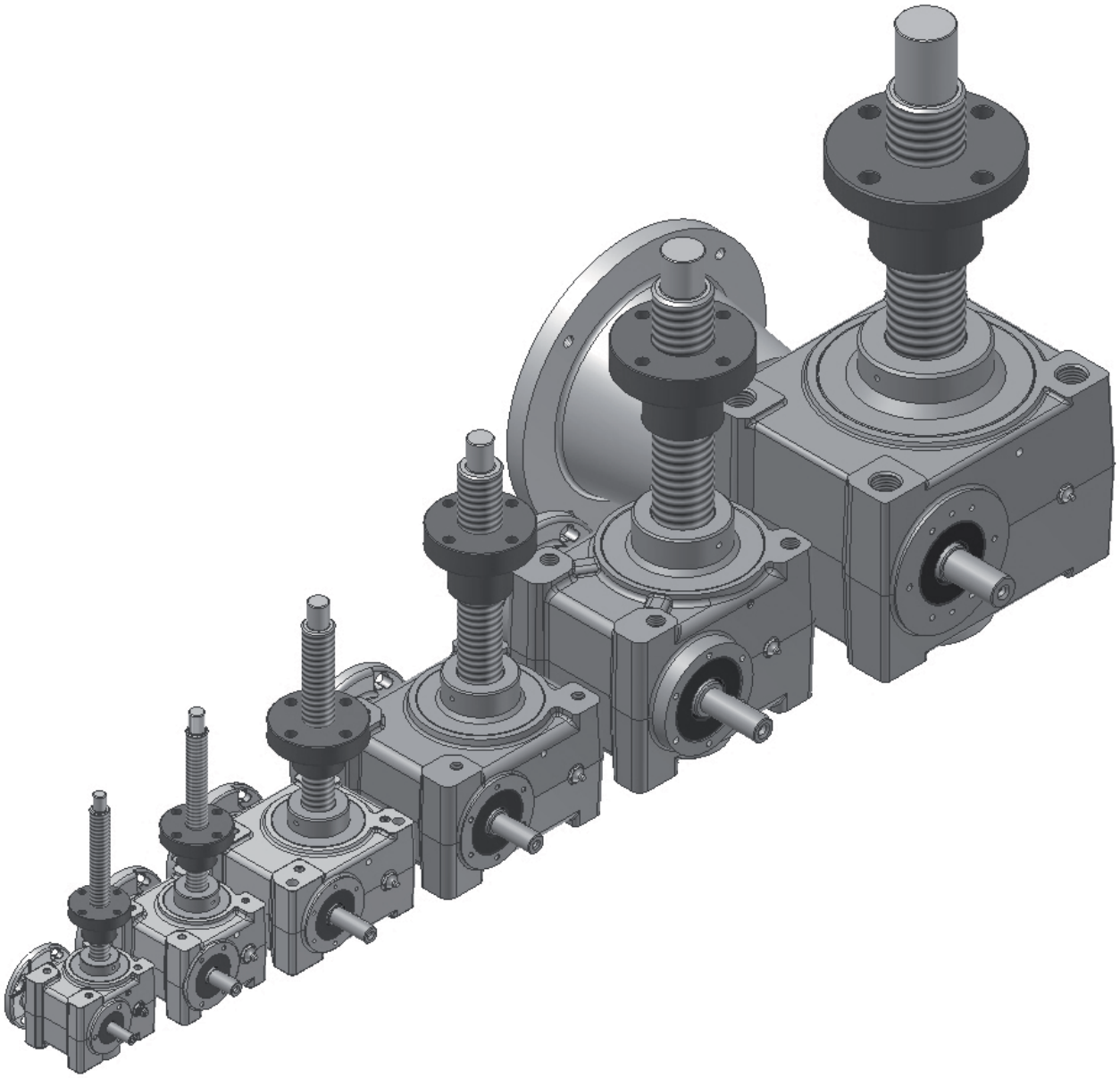

Modello HT/HR 10 **HT/HR 10 Model**

Rapporto / Ratio 1:4											
Carico / Load [daN]		1000		800		600		400		200	
n1 [rpm]	Velocità speed [mm/s]	Pi [Kw]	Mt [Nm]	Pi [Kw]	Mt [Nm]	Pi [Kw]	Mt [Nm]	Pi [Kw]	Mt [Nm]	Pi [Kw]	Mt [Nm]
1500	25,0	0,97	6,2	0,79	5	0,58	3,7	0,39	2,5	0,20	1,3
1000	16,7	0,65	6,2	0,52	5	0,39	3,7	0,26	2,5	0,14	1,3
750	12,5	0,49	6,2	0,39	5	0,29	3,7	0,20	2,5	0,10	1,3
500	8,3	0,32	6,2	0,26	5	0,19	3,7	0,13	2,5	0,07	1,3
300	5,0	0,19	6,2	0,16	5	0,12	3,7	0,08	2,5	0,04	1,3
100	1,7	0,06	6,2	0,05	5	0,04	3,7	0,03	2,5	0,01	1,3
50	0,8	0,03	6,2	0,03	5	0,02	3,7	0,01	2,5	0,01	1,3

Rapporto / Ratio 1:10											
Carico / Load daN]		1000		800		600		400		200	
n1 [rpm]	Velocità speed [mm/s]	Pi [Kw]	Mt [Nm]	Pi [Kw]	Mt [Nm]	Pi [Kw]	Mt [Nm]	Pi [Kw]	Mt [Nm]	Pi [Kw]	Mt [Nm]
1500	10,0	0,50	3,2	0,41	2,6	0,31	2	0,20	1,3	0,10	0,65
1000	6,7	0,34	3,2	0,27	2,6	0,21	2	0,14	1,3	0,07	0,65
750	5,0	0,25	3,2	0,20	2,6	0,16	2	0,10	1,3	0,05	0,65
500	3,3	0,17	3,2	0,14	2,6	0,10	2	0,07	1,3	0,03	0,65
300	2,0	0,10	3,2	0,08	2,6	0,06	2	0,04	1,3	0,02	0,65
100	0,7	0,03	3,2	0,03	2,6	0,02	2	0,01	1,3	0,01	0,65
50	0,3	0,02	3,2	0,01	2,6	0,01	2	0,01	1,3	0,01	0,65

Rapporto / Ratio 1:16											
Carico / Load [daN]		1000		800		600		400		200	
n1 [rpm]	Velocità speed [mm/s]	Pi [Kw]	Mt [Nm]	Pi [Kw]	Mt [Nm]	Pi [Kw]	Mt [Nm]	Pi [Kw]	Mt [Nm]	Pi [Kw]	Mt [Nm]
1500	6,3	0,31	2	0,25	1,6	0,19	1,2	0,13	0,8	0,06	0,4
1000	4,2	0,21	2	0,17	1,6	0,13	1,2	0,08	0,8	0,04	0,4
750	3,1	0,16	2	0,13	1,6	0,09	1,2	0,06	0,8	0,03	0,4
500	2,1	0,10	2	0,08	1,6	0,06	1,2	0,04	0,8	0,02	0,4
300	1,3	0,06	2	0,05	1,6	0,04	1,2	0,03	0,8	0,01	0,4
100	0,4	0,02	2	0,02	1,6	0,01	1,2	0,01	0,8	0,01	0,4
50	0,2	0,01	2	0,01	1,6	0,01	1,2	0,01	0,8	0,01	0,4

Rapporto / Ratio 1:30											
Carico / Load [daN]		1000		800		600		400		200	
n1 [rpm]	Velocità speed [mm/s]	Pi [Kw]	Mt [Nm]	Pi [Kw]	Mt [Nm]	Pi [Kw]	Mt [Nm]	Pi [Kw]	Mt [Nm]	Pi [Kw]	Mt [Nm]
1500	3,3	0,16	1	0,14	0,9	0,11	0,7	0,06	0,4	0,03	0,2
1000	2,2	0,10	1	0,09	0,9	0,07	0,7	0,04	0,4	0,02	0,2
750	1,7	0,08	1	0,07	0,9	0,05	0,7	0,03	0,4	0,02	0,2
500	1,1	0,05	1	0,05	0,9	0,04	0,7	0,02	0,4	0,01	0,2
300	0,7	0,03	1	0,03	0,9	0,02	0,7	0,01	0,4	0,01	0,2
100	0,2	0,01	1	0,01	0,9	0,01	0,7	0,01	0,4	0,01	0,2
50	0,1	0,01	1	0,01	0,9	0,01	0,7	0,01	0,4	0,01	0,2

I dati riportati in queste tabelle sono riferiti ai martinetti serie HT/HR in versione stelo trapezoidale e riduttore lubrificato a grasso.

Data shown above refer to HT/HR screwjacks featuring ACME leadscrew and grease-lubricated gearbox.

Dimensioni

Modello HT

Dimensions

HT Model

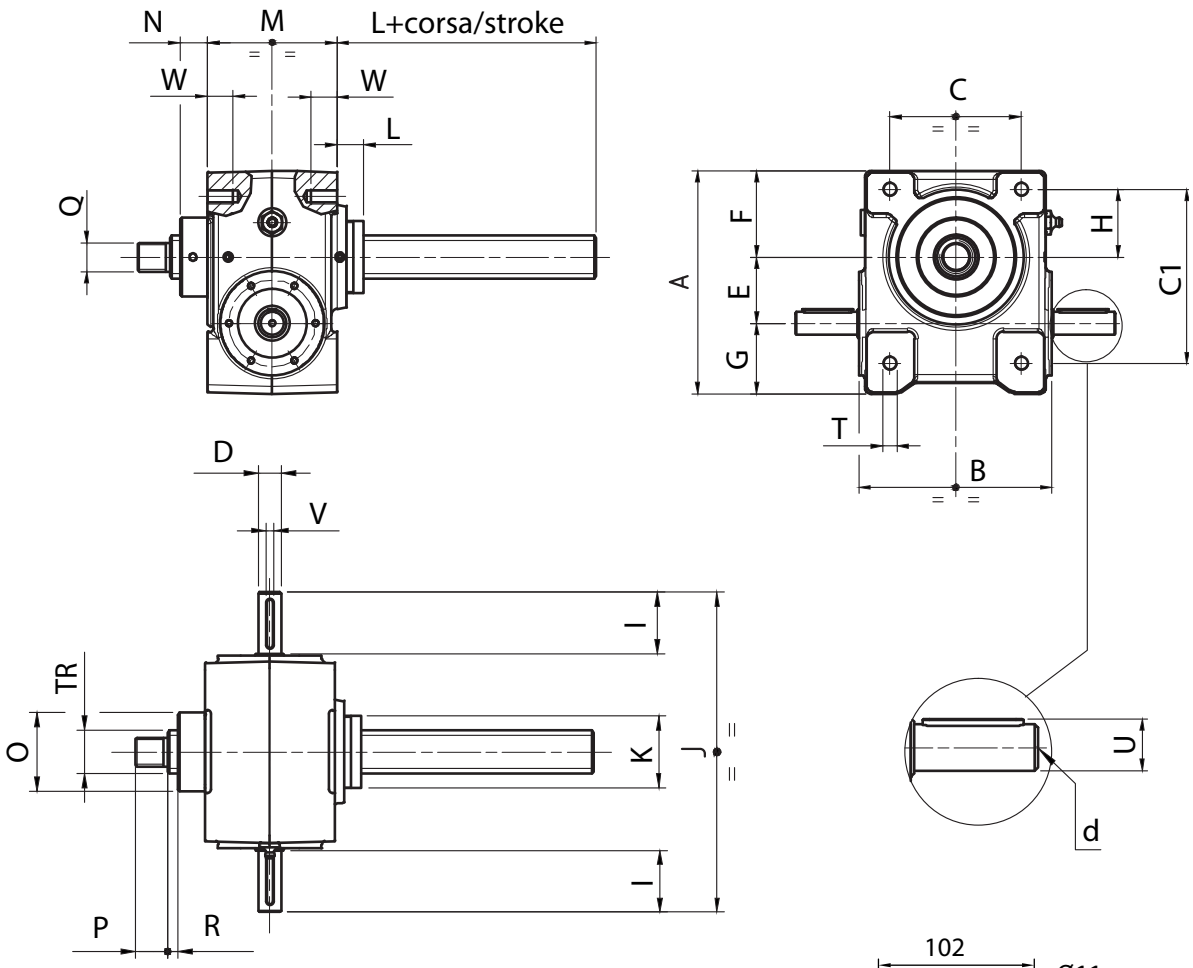

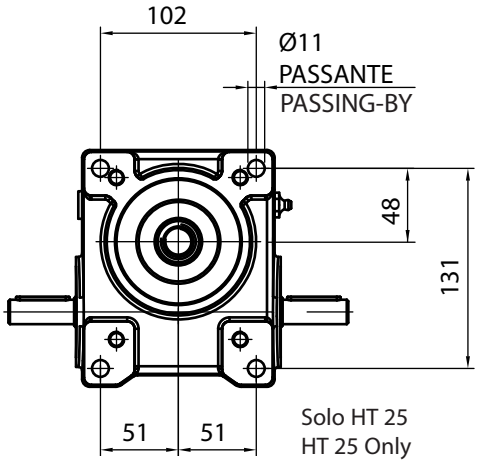

Tabella dimensioni / Dimensions table											
Gr. Size	A	B	C	C1	D	E	F	G	H	I	J
05	96	79	52	60	10	25	36	35	21	26	132
10	105	104	62	78	14	32	40	33	29	28	162
25	155	134	81	106	16	46	60	49	42	43	222
50	198	166	115	150	19	62	78	58	63	46	262
100	222	205	131	166	24	70	84	68	67	66	341
200	287	245	180	230	30	90	118	79	90	60	372

Tabella dimensioni / Dimensions table															
Gr. Size	K	L	M	N	O	P	Q	R	T	U	V	W	X	d	TR
05	36	55	70	11	35	17.5	M12	6	M8	11.2	3	15	30	M3	18X4
10	36	52	80	15	40	19	M14	5	M8	16	5	16	35	M5	20X4
25	50	74	90	19	55	22	M20	7	M10	18	5	18	45	M5	30X6
50	70	91	120	29	70	29	M30X2	7	M14	21.5	6	25	57	M6	40X7
100	85	126	160	35	90	45	M36X3	10	M20	27	8	32	72	M10	55X9
200	120	137	192	40	120	58	M56X5.5	10	M30	33	8	45	100	M10	70X10